Alle Rechte vorbehalten/ *All rights reserved*

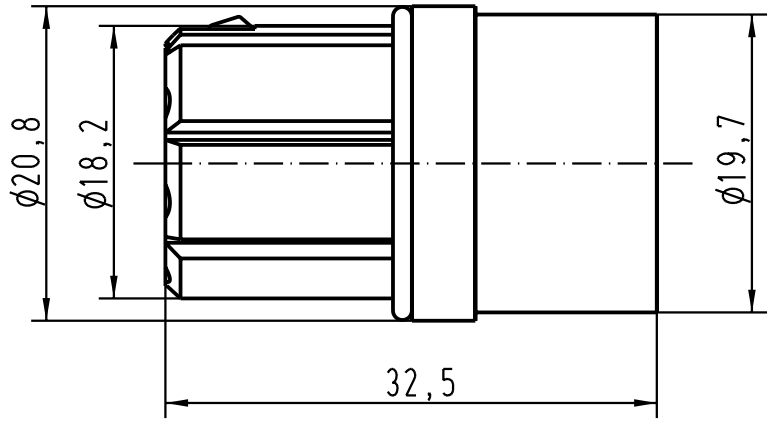

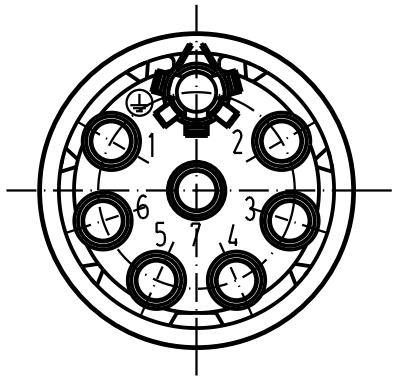

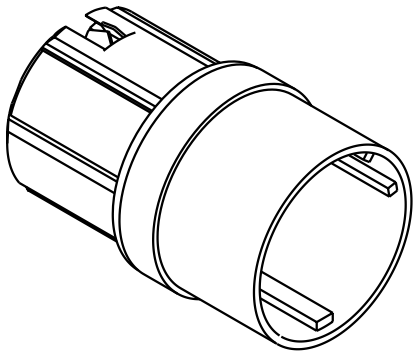

All Dimensions in mm
Original Size DIN A 4

Techn. Character.

Nicht tolerierte Masse/ *Free size tolerances*

	Dat.	Name	Massstab/ *Scale*
Detail.	25.02.93	PENNER	2:1
Insp.		HERB	
Stand.			

Mod.	Dat.	Name
410278	01.12.02	DY

HARTING Electric GmbH & Co. KG
D-32339 Espelkamp

R15-7-M-s

Stifteinsatz/
male insert

TB 09 15 007 3021

Sub. TB 09 15 007 3021 v. 03.03.87

Blatt/ *page* /