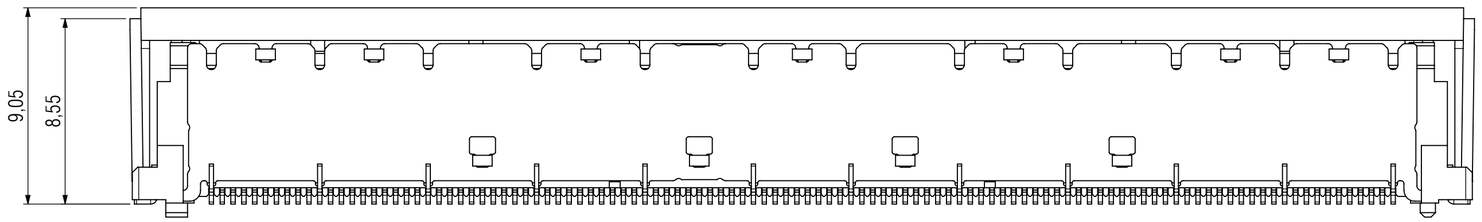

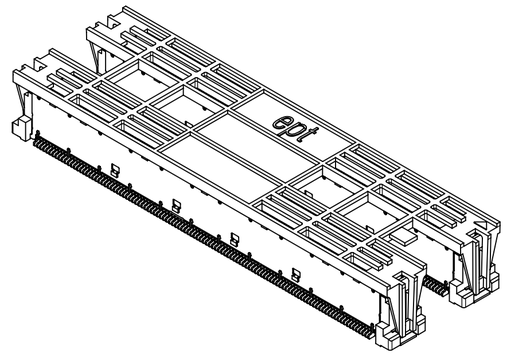

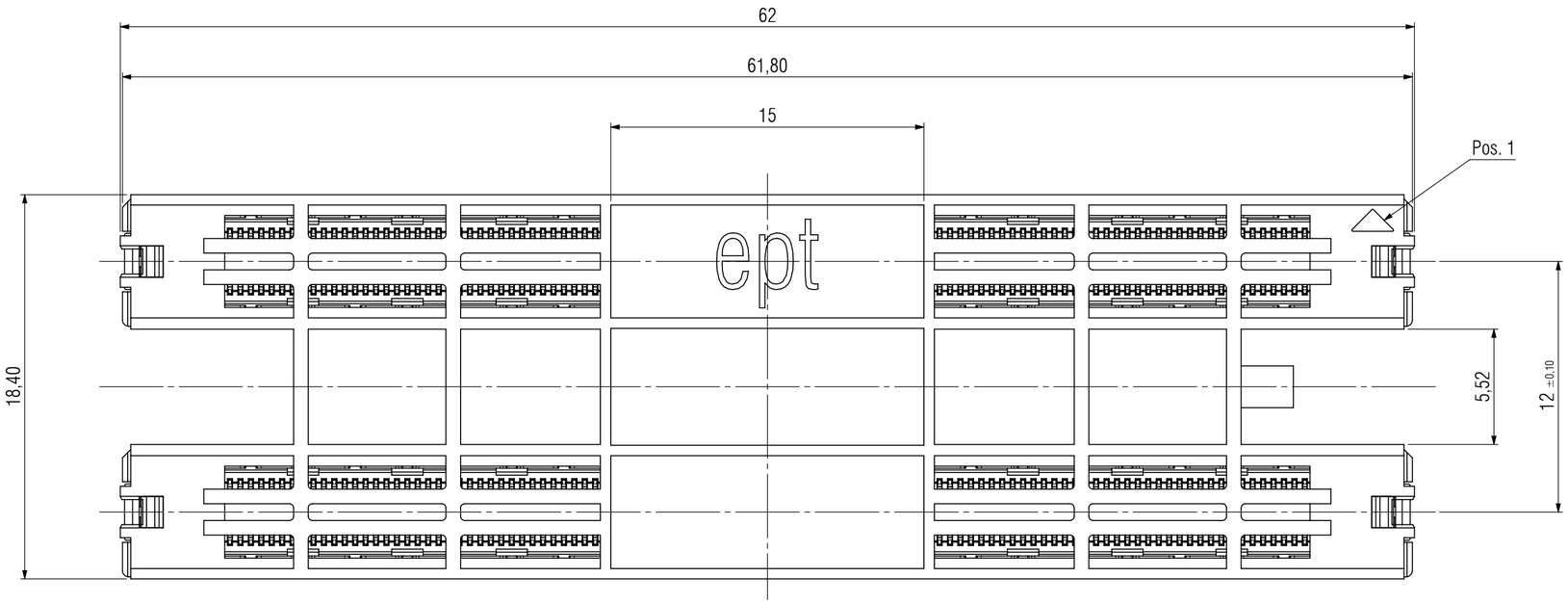

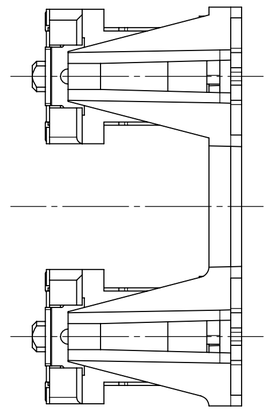

Bemerkungen:

Werkstoff

Bestückrahmen: LCP UL94 V-0

Notes:

Material

Assembling frame: LCP UL94 V-0

Technische Änderungen vorbehalten / *all data subject to amendment without notice*

Werkstoff / Material:			
Allgemeintoleranz / General tolerances: DIN ISO 2768 - m			
Tolerierungsgrundsatz / Fundamental tolerancing principle: DIN ISO 8015			A2
	Datum / Date	Name / Name	
Erst./Drawn	24.01.2013	F. Kusterer	
Gepr./Insp.			

Version/ Version	Änderung / Revision	Datum / Date	Name / Name
00	first edition	24.01.2013	F. Kuste

ept GmbH
www.ept.de

Maßstab / Scale: 5:1

Verwendungsbereich / Range of application: customer drawing

Benennung / Description: Colibri Plug H8
440-polig / 440 pin

Zeichnungsnummer / Drawing number: 401-55501-51

Art / Art: C

Blatt / Sheet: 1 / 3

Status / Status

© The reproduction, distribution and utilization of this document as well as the communication of its contents to others without express authorization is prohibited. Offenders will be held liable for the payment of damages. All rights reserved in the event of the grant of a patent, utility model or design.

© Weitergabe sowie Vervielfältigung dieses Dokuments, Verwertung und Mitteilung seines Inhalts sind verboten, soweit nicht ausdrücklich gestattet. Zuwiderhandlungen verpflichten zu Schadensersatz. Alle Rechte für den Fall der Patent-, Gebrauchsmuster- oder Geschmacksmustereintragung vorbehalten.

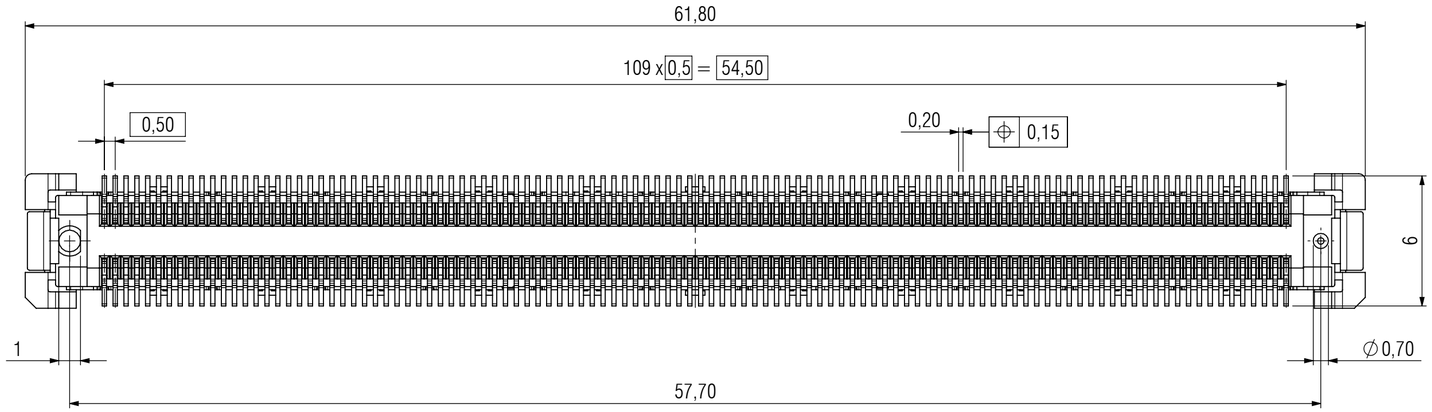

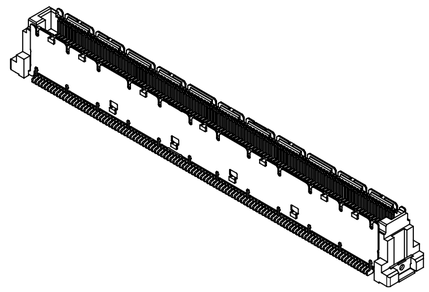

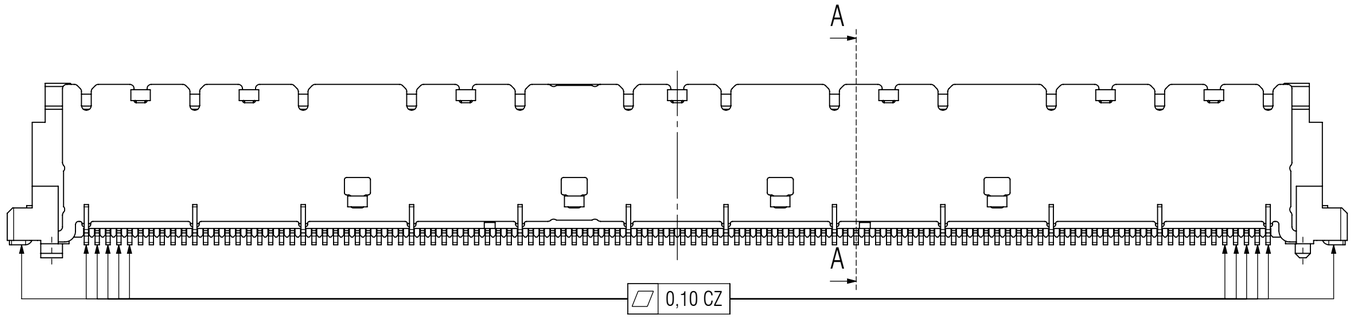

alle Lötanschlüsse
all solder connections

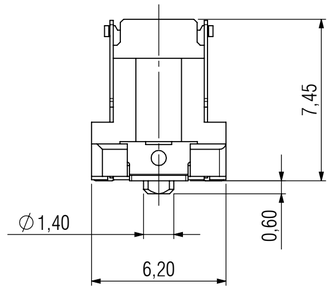

A-A 10 : 1

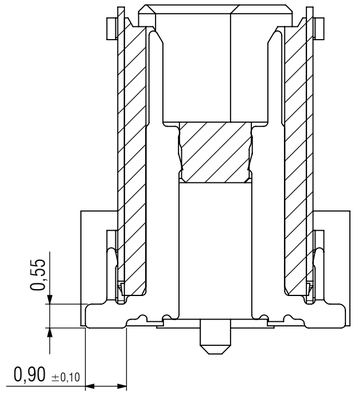

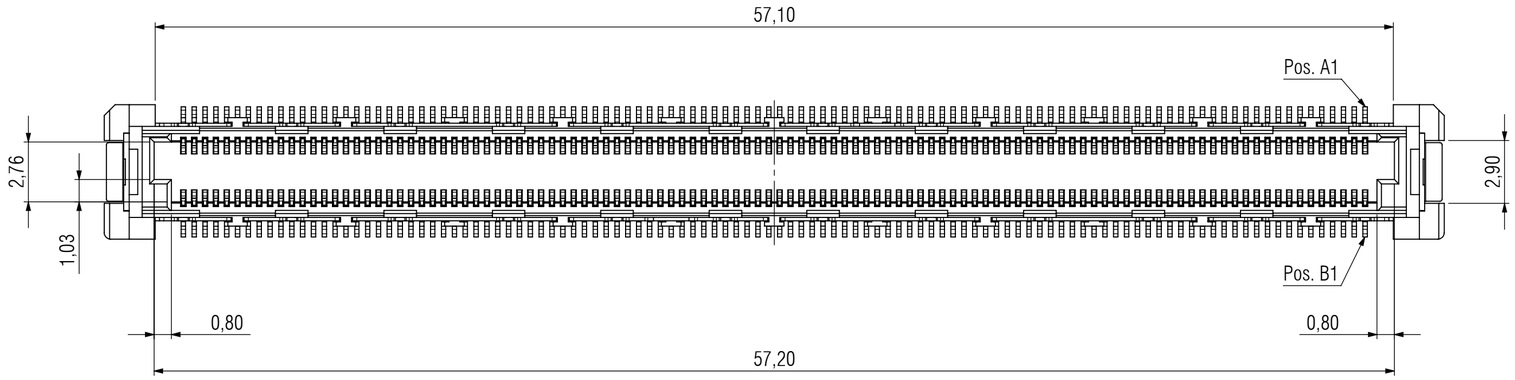

Bemerkungen:

Werkstoffe
Isolierkörper: LCP UL94 V-0
Signal-/Groundkontakt: Kupferlegierung
Schirmblech: Kupferlegierung
Board-Lock: Kupferlegierung

Notes:

Material
Insulator: LCP UL94 V-0
Signal-/Ground-Contact: Copper Alloy
Shield: Copper Alloy
Board-Lock: Copper Alloy

Technische Änderungen vorbehalten / *all data subject to amendment without notice*

Werkstoff / Material:	Allgemeintoleranz / General tolerances: DIN ISO 2768 - m		Maßstab / Scale: 5:1
	Tolerierungsgrundsatz / Fundamental tolerancing principle: DIN ISO 8015	A2	Verwendungsbereich / Range of application: customer drawing
	Datum / Date	Name / Name	Benennung / Description: Colibri Plug H8, 440-polig / 440 pin
Erst./Drawn	24.01.2013	F. Kusterer	
Gepr./Insp.			
Zeichnungsnummer / Drawing number: 401-55501-51	Art / Art: C	Blatt / Sheet: 2 / 3	Status / Status

Version/ Version	Änderung / Revision	Datum / Date	Name / Name
		16.10.2012	
00	first edition	24.01.2013	F. Kuste

ept GmbH
www.ept.de

© Weitergabe sowie Vervielfältigung dieses Dokuments, Verwertung und Mitteilung seines Inhalts sind verboten, soweit nicht ausdrücklich gestattet. Zuwiderhandlungen verpflichten zu Schadensersatz. Alle Rechte für den Fall der Patent-, Gebrauchsmuster- oder Geschmacksmustereintragung vorbehalten.

© The reproduction, distribution and utilization of this document as well as the communication of its contents to others without express authorization is prohibited. Offenders will be held liable for the payment of damages. All rights reserved in the event of the grant of a patent, utility model or design.

Leiterplattenlayout / *pcb-layout*

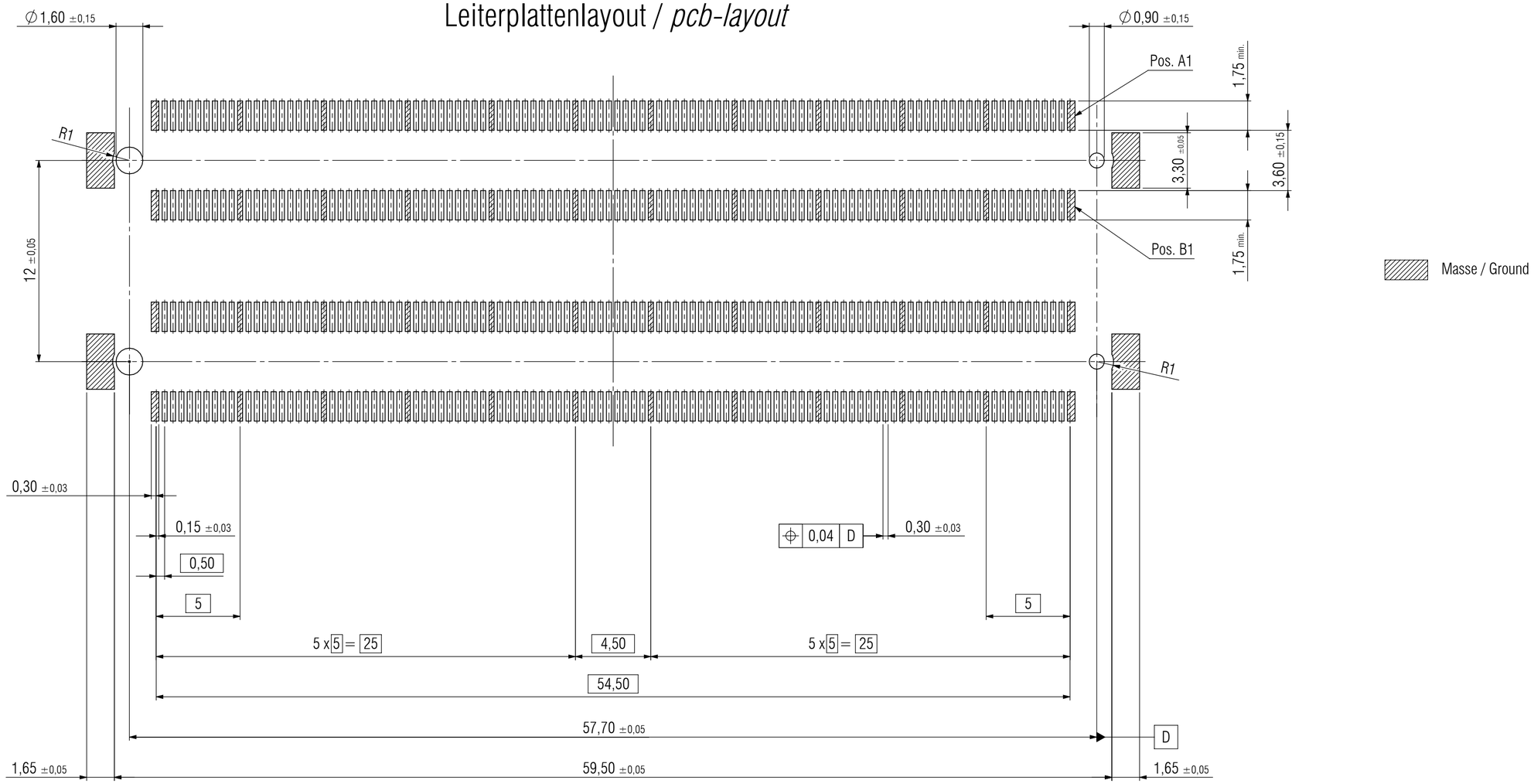

Verpackung / *Packaging*

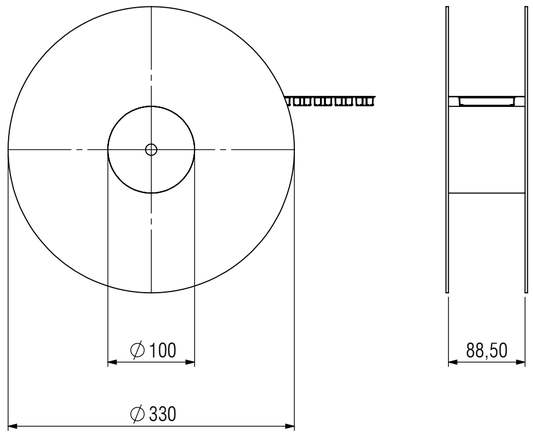

Bemerkungen:

Verpackung nach DIN EN 60286-3 und EIA-481

Vorlauf: 100mm

Nachlauf: 150mm

Stück je Rolle: 240

Notes:

Packaging is defined in DIN EN 60286-3 and EIA-481

Leader: 100mm

Trailer: 150mm

Parts per reel: 240

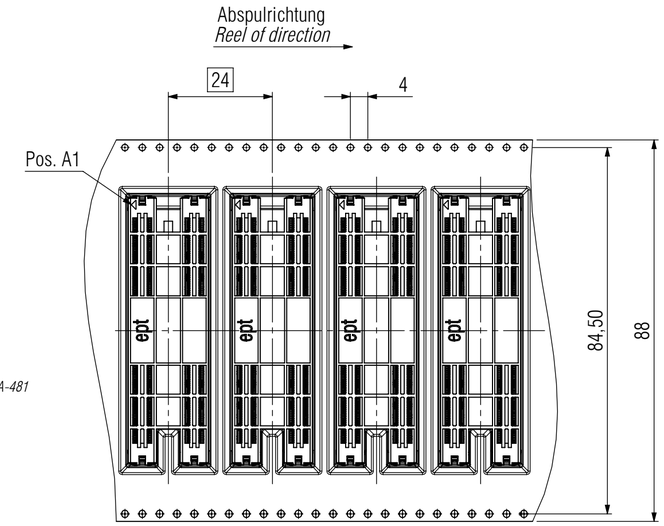

Werkstoff / Material:			
Allgemeintoleranz / General tolerances: DIN ISO 2768 - m	Maßstab / Scale: 2:1		
Tolerierungsgrundsatz / Fundamental tolerancing principle: DIN ISO 8015	A2	Verwendungsbereich / Range of application: customer drawing	
	Datum / Date	Name / Name	Benennung / Description: Colibri Plug H8, 440-polig / 440 pin
Erst./Drawn	24.01.2013	F. Kusterer	
Gepr./Insp.			
Version/Version	Änderung / Revision	Datum / Date	Name / Name
		16.10.2012	
00	first edition	24.01.2013	F. Kuste
ept GmbH www.ept.de	Zeichnungsnummer / Drawing number: 401-55501-51	Art / Art: C	Blatt / Sheet: 3 / 3 Status / Status

© The reproduction, distribution and utilization of this document as well as the communication of its contents to others without express authorization is prohibited. Offenders will be held liable for the payment of damages. All rights reserved in the event of the grant of a patent, utility model or design.

© Weitergabe sowie Vervielfältigung dieses Dokuments, Verwertung und Mitteilung seines Inhalts sind verboten, soweit nicht ausdrücklich gestattet. Zuwiderhandlungen verpflichten zu Schadensersatz. Alle Rechte für den Fall der Patent-, Gebrauchsmuster- oder Geschmacksmustereintragung vorbehalten.