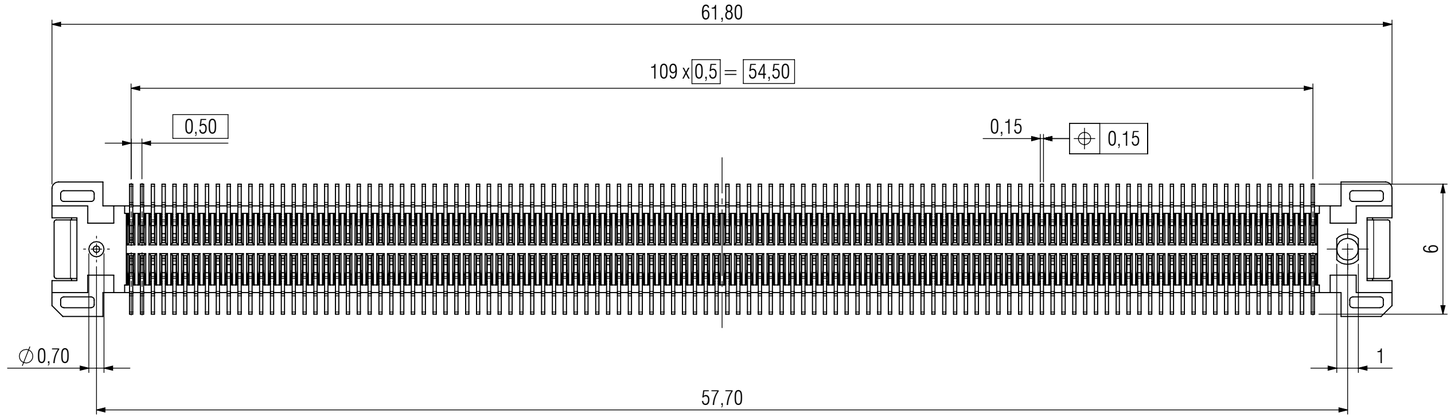

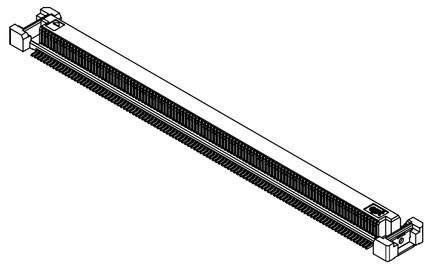

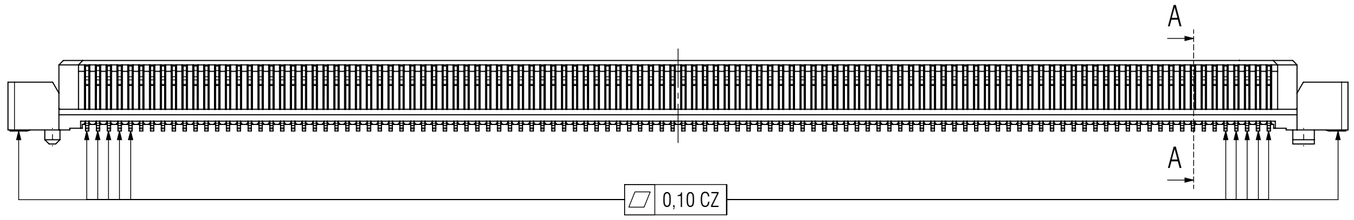

alle Lötanschlüsse
all solder connections

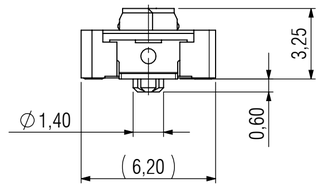

A-A 10 : 1

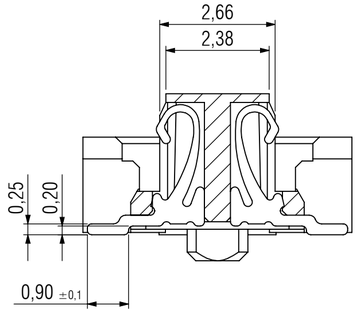

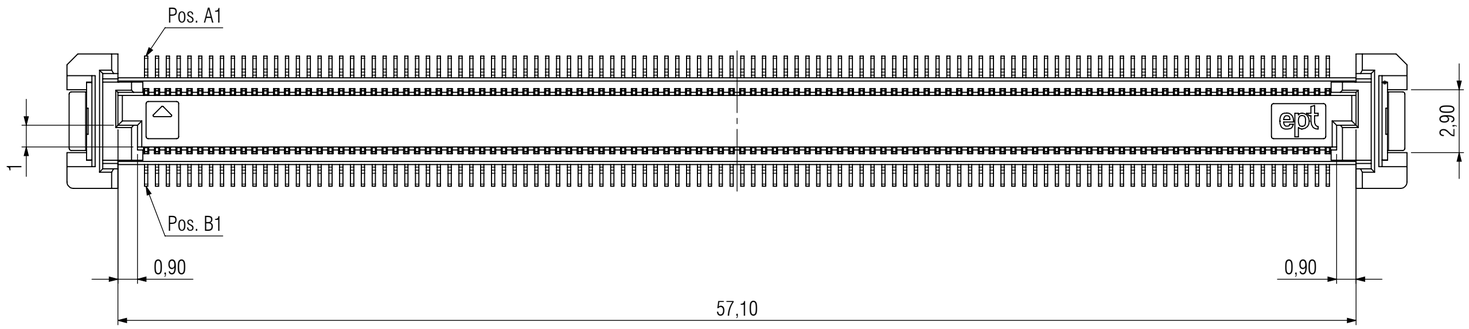

Bemerkungen:

Werkstoffe
Isolierkörper: LCP UL94 V-0
Kontaktfeder: Kupferlegierung
Board-Lock: Kupferlegierung

Notes:

Material
Insulator: LCP UL94 V-0
Contact Spring: Copper Alloy
Board-Lock: Copper Alloy

Technische Änderungen vorbehalten / *all data subject to amendment without notice*

Werkstoff / Material:			
00	first edition	24.01.2013	F. Kuste
Version/ Version	Änderung / Revision	Datum / Date	Name / Name

Allgemeintoleranz / General tolerances	DIN ISO 2768 - m	
Tolerierungsgrundsatz / Fundamental tolerancing principle	DIN ISO 8015	A2
	Datum / Date	Name / Name
Erst./Drawn	24.01.2013	F. Kusterer
Gepr./Insp.		

ept GmbH
www.ept.de

Maßstab / Scale: 5:1

Verwendungsbereich / Range of application
customer drawing

Benennung / Description
Colibri Receptacle H4
220-polig / 220 pin

Zeichnungsnummer / Drawing number
402-51101-51

Art / Art: C

Blatt / Sheet: 1 / 2

Status / Status

© The reproduction, distribution and utilization of this document as well as the communication of its contents to others without express authorization is prohibited. Offenders will be held liable for the payment of damages. All rights reserved in the event of the grant of a patent, utility model or design.

© Weitergabe sowie Vervielfältigung dieses Dokuments, Verwertung und Mitteilung seines Inhalts sind verboten, soweit nicht ausdrücklich gestattet. Zuwiderhandlungen verpflichten zu Schadensersatz. Alle Rechte für den Fall der Patent-, Gebrauchsmuster- oder Geschmacksmustereintragung vorbehalten.

Leiterplattenlayout / *pcb-layout*

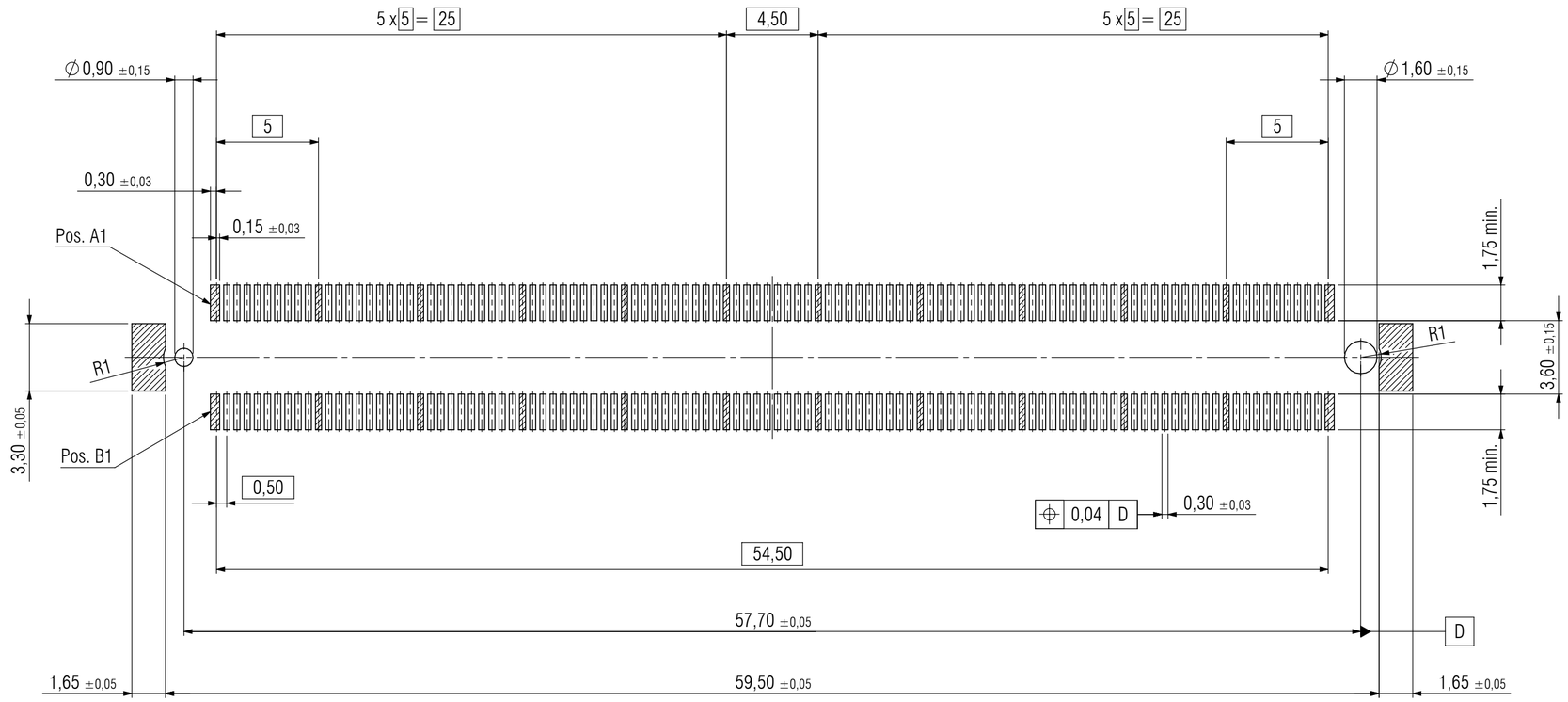

Masse / Ground

Verpackung / *Packaging*

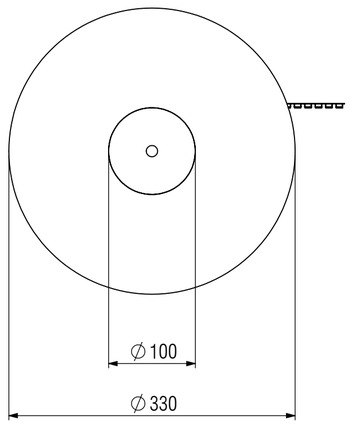

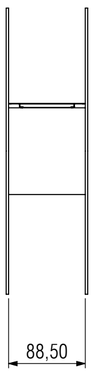

Bemerkungen:

Verpackung nach DIN EN 60286-3 und EIA-481
Vorlauf: 100mm
Nachlauf: 150mm
Verpackungseinheit: 1050 Stück

Notes:

Packaging is defined in DIN EN 60286-3 and EIA-481
Leader: 100mm
Trailer: 150mm
Packaging unit: 1050 pcs

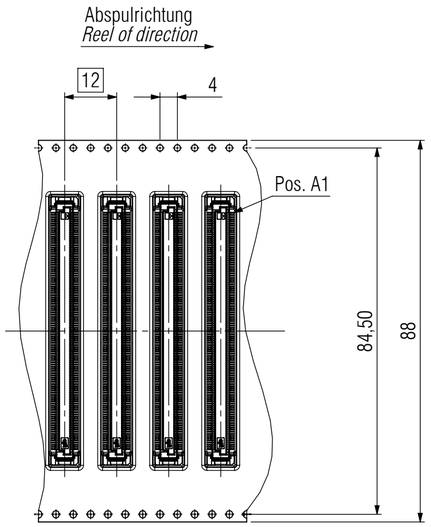

00	first edition	24.01.2013	F. Kuste
Version/ Version	Änderung / Revision	Datum / Date	Name / Name

Werkstoff / Material:

Allgemeintoleranz / General tolerances: DIN ISO 2768 - m

Tolerierungsgrundsatz / Fundamental tolerancing principle: DIN ISO 8015

A2

	Datum / Date	Name / Name
Erst./Drawn	24.01.2013	F. Kusterer
Gepr./Insp.		

ept GmbH
www.ept.de

Maßstab / Scale: 5:1

Verwendungsbereich / Range of application: customer drawing

Benennung / Description: Colibri Receptacle H4
220-polig / 220 pin

Zeichnungsnummer / Drawing number: 402-51101-51

Art / Art: C

Blatt / Sheet: 2 / 2

Status / Status

© The reproduction, distribution and utilization of this document as well as the communication of its contents to others without express authorization is prohibited. Offenders will be held liable for the payment of damages. All rights reserved in the event of the grant of a patent, utility model or design.

© Weitergabe sowie Vervielfältigung dieses Dokuments, Verwertung und Mitteilung seines Inhalts sind verboten, soweit nicht ausdrücklich gestattet. Zuwiderhandlungen verpflichten zu Schadensersatz. Alle Rechte für den Fall der Patent-, Gebrauchsmuster- oder Geschmacksmustereintragung vorbehalten.